MOLTO LUCE®

## LOG OUT 2.1

## 728-20104111450d

LOG OUT 2.1 PD SUSPENSION en profilé d`aluminium extrudé, blanc, RAL 9016,diffuseur opale en PMMA émission direct, avec driver, gradation: DALI, câblage traversant 3x1,5mm² + 2x0,75mm², câble d`alimentation transparent, adaptateur/patère blanc, longueur de suspension 3000mm, IP20

### ILLUSTRATION

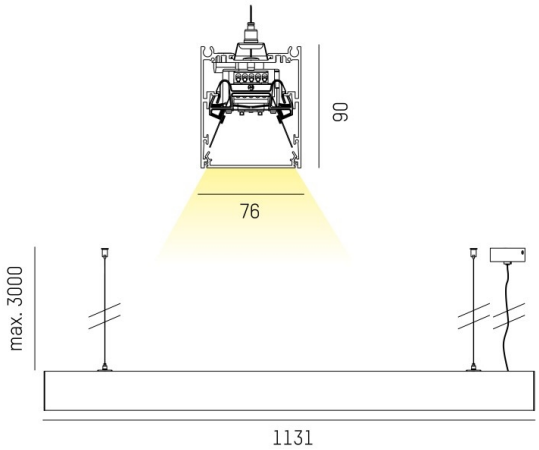


### COURBE PHOTOMÉTRIQUE

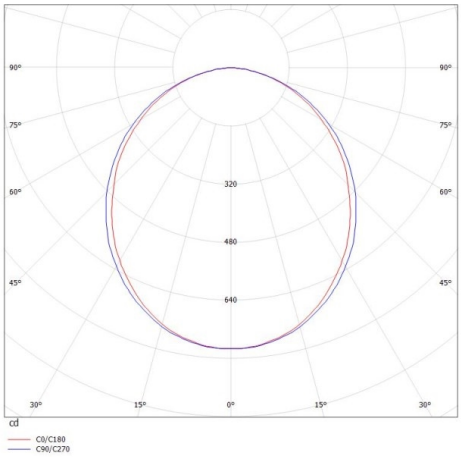


### DONNÉES TECHNIQUES

| | |
|---|---|
| Puissance système [W] | 16 |
| Source lumineuse | LED |
| Flux lumineux [lm] | 2040 |
| Température de couleur [K] | 4000K |
| IRC | >80 |
| Optique | diffuseur opale en PMMA |
| Driver | avec driver |
| Emission de lumière | direct |
| Tension [V] | 220-240V 50/60Hz |
| Câblage traversant | 3x1,5mm² + 2x0,75mm² |
| Matériel | profilé d`aluminium extrudé |
| | |
| Longueur [mm] | 1130,5 |
| Largeur [mm] | 76 |
| Hauteur [mm] | 90 |
| Longueur de câble [mm] | 3000 |
| Indice de protection [IP] | IP20 |
| Classe de protection | classe de protection I |
| Poids net [kg] | 3,65 |
| | |
| Couleur luminaire | blanc |
| RAL | 9016 |
| Couleur adaptateur/patère | blanc |
| Câble d'alimentation | transparent |
| N° EAN | 9010506140200 |
| Durée de vie [h] | L80 B10 50 000 |
| Cl. d'efficacité énergétique | D |
| Nbre luminaires B16A | 50 |

CE

Les valeurs indiquées sont des valeurs assignées. La puissance et le flux lumineux sous soumis à une tolérance d'environ 10 %. Tolérance de la température de couleur : +/- 150 K. Sauf indication contraire, les valeurs s'appliquent à une température ambiante de 25 °C.