MOLTO LUCE®

## LOG IN 2.1

## 728-302043114550

LOG IN 2.1 BINA R WAND-DECKEN EINBAULEUCHTE aus stranggepresstem Aluminiumprofil, weiß, ähnlich RAL 9016, Dekor weiß,satinierter PMMA Opaldiffuser Lichtaustritt direkt, mit Betriebsgerät, Dimmbarkeit: nicht dimmbar, Durchgangsverdrahtung 3x1,5mm², IP20, ballwurfsicher nach DIN 18032

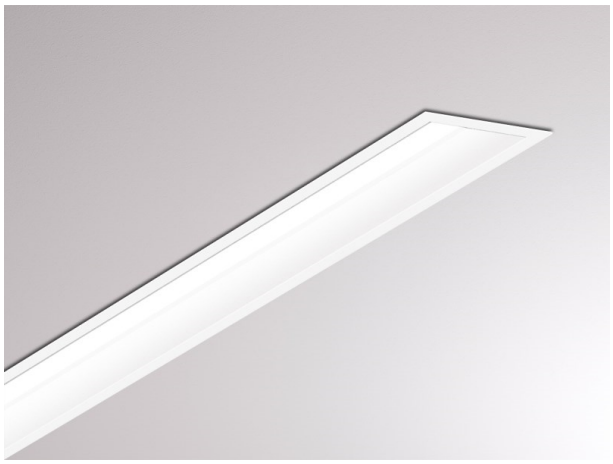

### SKIZZE

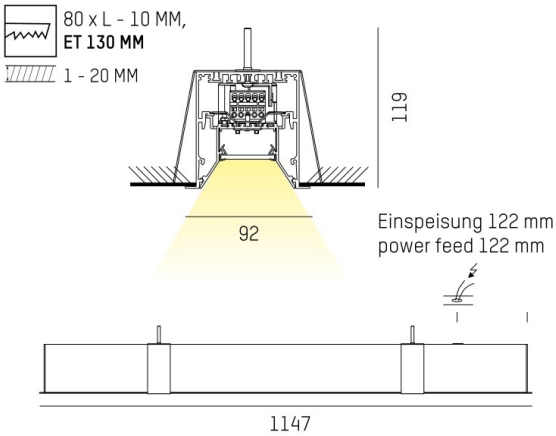


### LICHTVERTEILUNGSKURVE

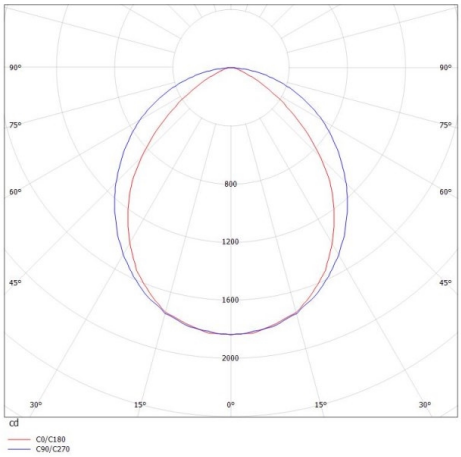


### TECHNISCHE DETAILS

| | |
|---|---|
| Systemleistung [W] | 31 |
| Leuchtmittel | LED |
| Lichtstrom [lm] | 4120 |
| Lichtfarbe [K] | 4000K |
| CRI | >80 |
| Optik | PMMA Opaldiffuser |
| Designer | INHOUSE |
| Betriebsgerät | mit Betriebsgerät |
| Dimmbarkeit | nicht dimmbar |
| Lichtaustritt | direkt |
| Spannung [V] | 220-240V 50/60Hz |
| Durchgangsverdr. | 3x1,5mm² |
| Material | stranggepresstem Aluminiumprofil |
| | |
| Länge [mm] | 1146,5 |
| Breite [mm] | 92 |
| Höhe [mm] | 119 |
| D-Ausschn. [mm] | 1136,5x80 |
| Deckenstärke [mm] | 1-20 |
| Einbautiefe [mm] | 130 |
| Schutzart [IP] | IP20 |
| Schutzklasse | Schutzklasse I |
| Stoßfestigkeit | IK06 |
| Nettogewicht [kg] | 4,86 |
| | |
| Farbe Leuchte | weiß |
| RAL | 9016 |
| Farbe Dekor | weiß |
| EAN-Nummer | 9010506166170 |
| Lebensdauer [h] | L80 B10 50 000 |
| Energieeffizienzkl. | D |
| Anz Leuchten B16A | 50 |

CE

Die Werte sind Bemessungswerte. Leistung und Lichtstrom unterliegen initial einer Toleranz von +/- 10%.
Toleranz der Farbtemperatur: +/- 150 K. Die Werte gelten wenn nicht anders angegeben für eine Umgebungstemperatur von 25°C.