MOLTO LUCE®

LOG 2.1. SYSTEM

728-395010000800

LOG 2.1 SYSTEM PROFIL R PROFILÉ ENCASTRÉ en profilé d`aluminium extrudé, nature anodisé, gradation: non dimmable, IP20

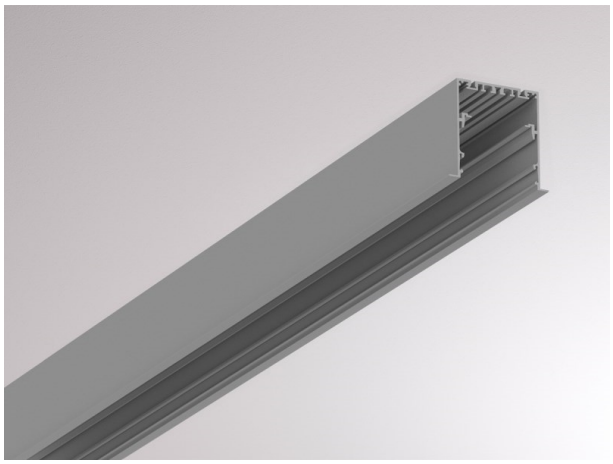

ILLUSTRATION

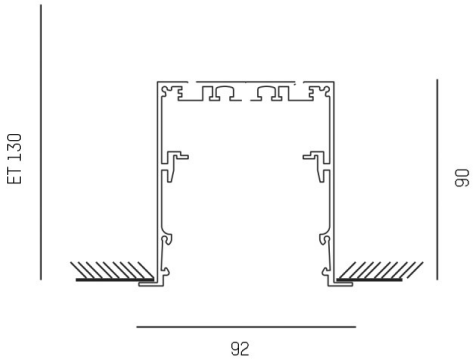

DONNÉES TECHNIQUES

Gradation	non dimmable
Matériel	profilé d`aluminium extrudé
Longueur [mm]	4500
Largeur [mm]	92
Hauteur [mm]	90
Indice de protection [IP]	IP20
Poids net [kg]	9,36
Couleur luminaire	nature anodisé
N° EAN	9010506147353

COURBE PHOTOMÉTRIQUE

CE

Les valeurs indiquées sont des valeurs assignées. La puissance et le flux lumineux sous soumis à une tolérance d'environ 10 %. Tolérance de la température de couleur : +/- 150 K. Sauf indication contraire, les valeurs s'appliquent à une température ambiante de 25 °C.