# LOG OUT 2.1

**728-50105111960p**

LOG OUT 2.1 TRACK SPOT POUR RAIL AVEC ADAPTATEUR 3 PHASES en profilé d`aluminium extrudé, noir, RAL 9005,diffuseur opale en PMMA émission direct, avec driver, gradation: Pulse-DALI, câblage traversant 3x1,5mm² + 2x0,75mm², IP20

## ILLUSTRATION

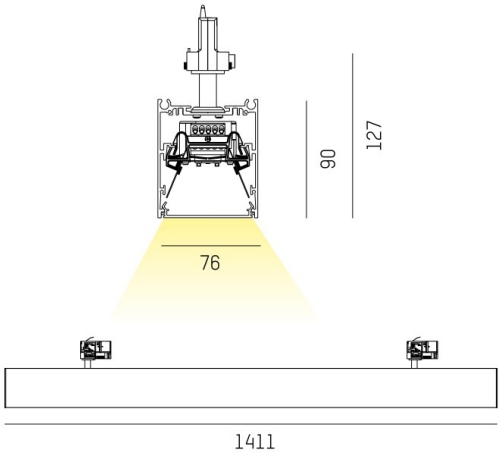


## DONNÉES TECHNIQUES

| | |
|---|---|
| Puissance système [W] | 20 |
| Source lumineuse | LED |
| Flux lumineux [lm] | 2550 |
| Température de couleur [K] | 3000K |
| IRC | >80 |
| Optique | diffuseur opale en PMMA |
| Driver | avec driver |
| Emission de lumière | direct |
| Tension [V] | 220-240V 50/60Hz |
| Câblage traversant | 3x1,5mm² + 2x0,75mm² |
| Matériel | profilé d`aluminium extrudé |
| | |
| Longueur [mm] | 1411 |
| Largeur [mm] | 76 |
| Hauteur [mm] | 127 |
| Indice de protection [IP] | IP20 |
| Classe de protection | classe de protection I |
| Poids net [kg] | 4,42 |
| | |
| Couleur luminaire | noir |
| RAL | 9005 |
| N° EAN | 9010506177695 |
| Durée de vie [h] | L80 B10 50 000 |
| Cl. d'efficacité énergétique | D |
| Nbre luminaires B16A | 50 |

## COURBE PHOTOMÉTRIQUE

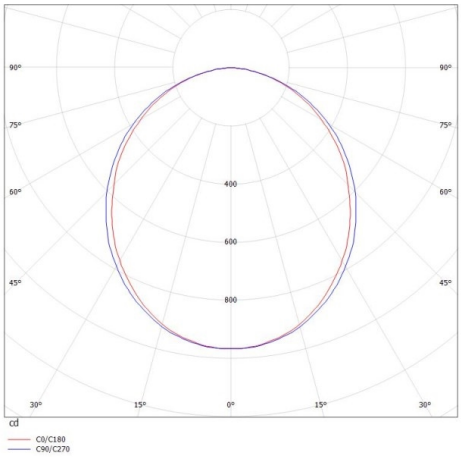


Les valeurs indiquées sont des valeurs assignées. La puissance et le flux lumineux sous soumis à une tolérance d'environ 10 %. Tolérance de la température de couleur : +/- 150 K. Sauf indication contraire, les valeurs s'appliquent à une température ambiante de 25 °C.