MOLTO LUCE®

LOG OUT 2.1

728-50105311350p

LOG OUT 2.1 TRACK SPOT POUR RAIL AVEC ADAPTATEUR 3 PHASES en profilé d`aluminium extrudé, blanc, RAL 9016,diffuseur opale en PMMA émission direct, avec driver, gradation: Pulse-DALI, câblage traversant 3x1,5mm² + 2x0,75mm², IP20

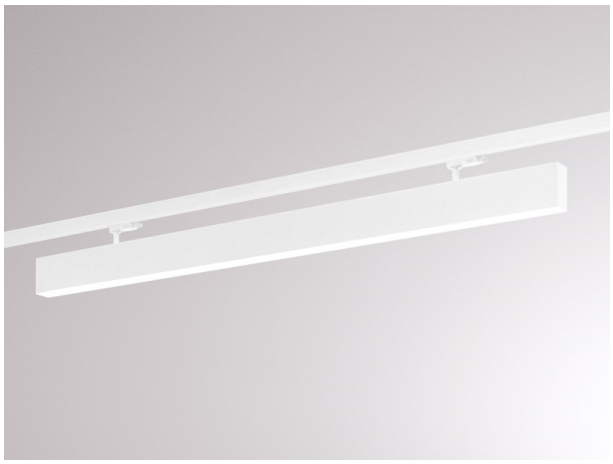

ILLUSTRATION

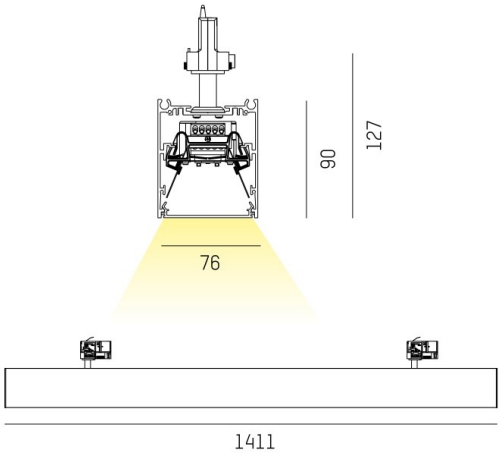

DONNÉES TECHNIQUES

Puissance système [W]	40
Source lumineuse	LED
Flux lumineux [lm]	4780
Température de couleur [K]	2700K
IRC	>80
Optique	diffuseur opale en PMMA
Driver	avec driver
Emission de lumière	direct
Tension [V]	220-240V 50/60Hz
Câblage traversant	3x1,5mm² + 2x0,75mm²
Matériel	profilé d`aluminium extrudé
Longueur [mm]	1411
Largeur [mm]	76
Hauteur [mm]	127
Indice de protection [IP]	IP20
Classe de protection	classe de protection I
Poids net [kg]	4,61
Couleur luminaire	blanc
RAL	9016
N° EAN	9010506183351
Durée de vie [h]	L80 B10 50 000
Cl. d'efficacité énergétique	D
Nbre luminaires B16A	50

COURBE PHOTOMÉTRIQUE

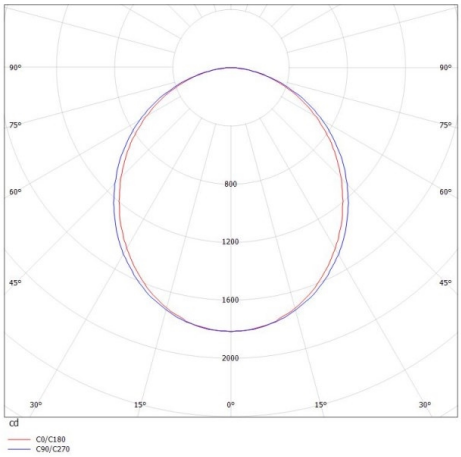

CE

Les valeurs indiquées sont des valeurs assignées. La puissance et le flux lumineux sous soumis à une tolérance d'environ 10 %. Tolérance de la température de couleur : +/- 150 K. Sauf indication contraire, les valeurs s'appliquent à une température ambiante de 25 °C.