PILLE SINGLE

737-200136gdv1

PILLE SINGLE L SD DECKENAUFBAULEUCHTE aus Aluminium, schwarz, ähnlich RAL 9005, mundgeblasener Glasschirm grau, Lichtaustritt direkt, mit Betriebsgerät, max. 350mA, Dimmbarkeit: DALI, IP20,

SKIZZE

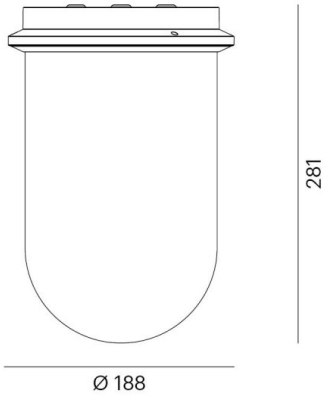

LICHTVERTEILUNGSKURVE

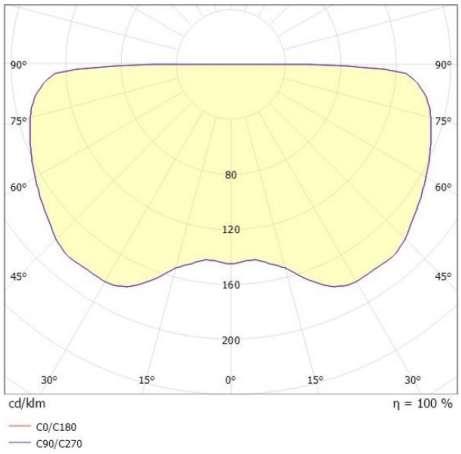

TECHNISCHE DETAILS

Systemleistung [W]	14
Leuchtmittel	LED
Lichtstrom [lm]	630
Strom Sek.[mA]	350
Lichtfarbe [K]	2700K
CRI	PREMIUM>90
Optik	mundgeblasenes Glas
Designer	Klaus Nolting
Betriebsgerät	mit Betriebsgerät
Dimmbarkeit	DALI
Lichtaustritt	direkt
Spannung [V]	220-240V 50/60Hz
Material	Aluminium
Länge [mm]	188,1
Höhe [mm]	281
Durchmesser [mm]	188
Schutzart [IP]	IP20
Schutzklasse	Schutzklasse I
Nettogewicht [kg]	2,00
Farbe Leuchte	schwarz
RAL	9005
Farbe Glas/Schirm	grau
EAN-Nummer	9010870125667
Lebensdauer [h]	50 000 L80 B10
Energieeffizienzkl.	E
Anz Leuchten B16A	50

CE

Die Werte sind Bemessungswerte. Leistung und Lichtstrom unterliegen initial einer Toleranz von +/- 10%. Toleranz der Farbtemperatur: +/- 150 K. Die Werte gelten wenn nicht anders angegeben für eine Umgebungstemperatur von 25°C.