PILLE SINGLE

737-200136hdv1

PILLE SINGLE L SD LUMINAIRE EN SAILLIE POUR PLAFOND en aluminium, noir, RAL 9005, abat-jour en verre soufflé bouche champagne, émission direct, avec driver, max. 350mA, gradation: DALI, IP20

ILLUSTRATION

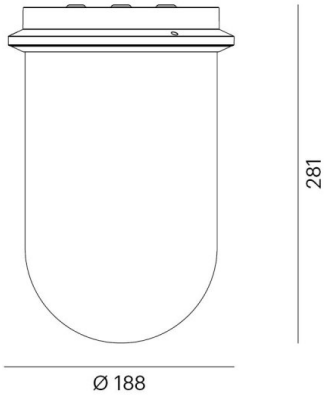

DONNÉES TECHNIQUES

Puissance système [W]	14
Source lumineuse	LED
Flux lumineux [lm]	960
Intensité courant sec. [mA]	350
Température de couleur [K]	2700K
IRC	PREMIUM>90
Optique	verre soufflé bouche
Driver	avec driver
Emission de lumière	direct
Tension [V]	220-240V 50/60Hz
Matériel	aluminium
Longueur [mm]	188,1
Hauteur [mm]	281
Diamètre [mm]	188
Indice de protection [IP]	IP20
Classe de protection	classe de protection I
Poids net [kg]	2,00
Couleur luminaire	noir
RAL	9005
Couleur verre/abat-jour	champagne
N° EAN	9010870125674
Durée de vie [h]	50 000 L80 B10
Cl. d'efficacité énergétique	E
Nbre luminaires B16A	50

COURBE PHOTOMÉTRIQUE

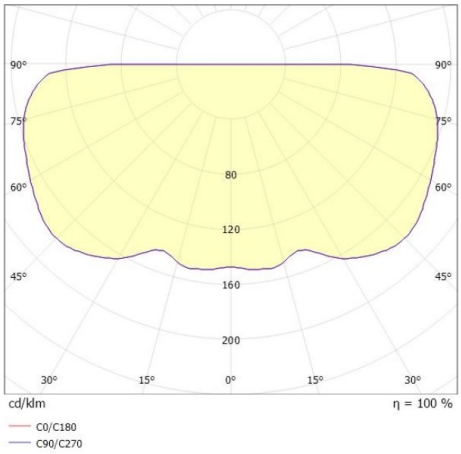

CE

Les valeurs indiquées sont des valeurs assignées. La puissance et le flux lumineux sous soumis à une tolérance d'environ 10 %. Tolérance de la température de couleur : +/- 150 K. Sauf indication contraire, les valeurs s'appliquent à une température ambiante de 25 °C.