PILLE SINGLE

737-500236g0v1

PILLE SINGLE L T LAMPADA DA TAVOLO in alluminio, nero, simile a RAL 9005, paralume in vetro sofficato grigio, emissione luminosa indiretto, con alimentatore, max. 350mA, dimmerabilità: non dimmerabile, cavo guaina protettiva nera, IP20 base di pietra

DISEGNO

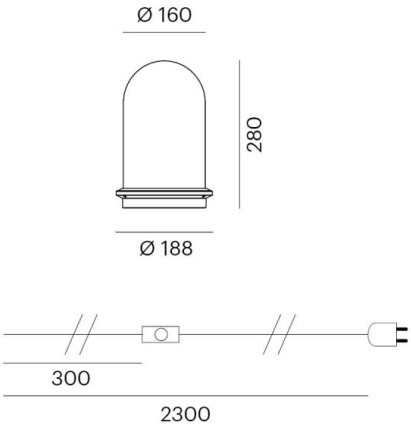

CURVA DISTRIBUZIONE LUCE

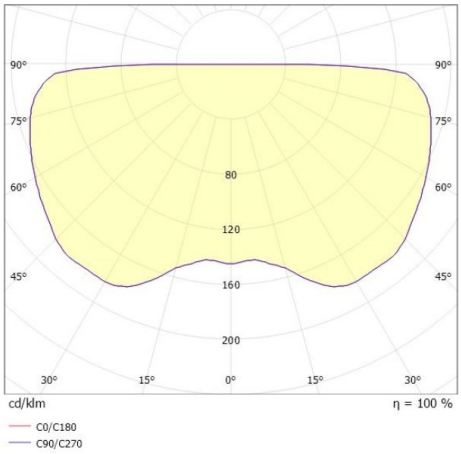

DETTAGLI TECNICI

Potenza sistema [W]	14
tipo di lampadina	LED
flusso luminoso [lm]	630
corrente second. [mA]	350
temperatura colore [K]	2700K
CRI	PREMIUM>90
Ottica	vetro soffiato a bocca
Alimentatore	con alimentatore
Dimmerabilità	non dimmerabile
area di emissione luce	indiretta
classe di tensione [V]	220-240V 50/60Hz
Materiale	alluminio
lunghezza [mm]	188,1
altezza [mm]	280
diametro [mm]	188
classe di protezione[IP]	IP20
classe di protezione	classe di protezione II
peso netto [kg]	1,77
Colore lampada	nero
RAL	9005
Colore vetro/paralume	grigio
cavo	nero, stoffa intrecciata rivestita in plastica
cod.EAN	9010870125728
durata di vita [h]	50 000 L80 B10
cl. efficienza energ.	E
quantità lampade B16A	50

CE

I valori indicati sono nominali. Tolleranza della potenza e del flusso luminoso +/- 10%. Tolleranza della temperatura colore: +/- 150 K. I valori sono riferiti ad una temperatura ambiente di 25°C, salvo diversa indicazione.