# PILLE SINGLE

**737-500236h0v1**

PILLE SINGLE L T TISCHLEUCHTE aus Aluminium, schwarz, ähnlich RAL 9005, mundgeblasener Glasschirm champagner, Lichtaustritt indirekt, mit Betriebsgerät, max. 350mA, Dimmbarkeit: nicht dimmbar, Kabel schwarz, Kunststoffgeflecht, IP20, Fuß aus Stein

## SKIZZE

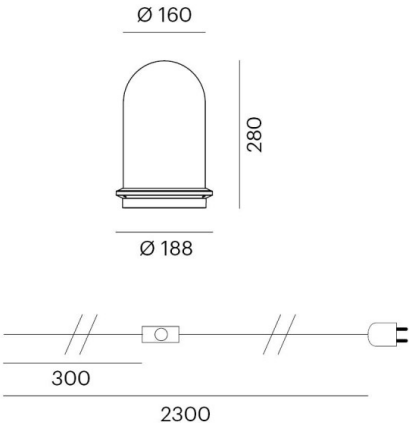


## LICHTVERTEILUNGSKURVE

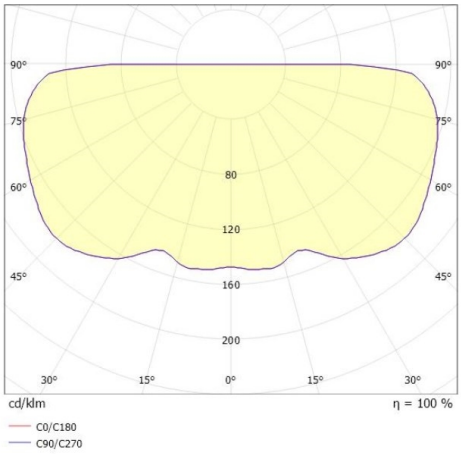


## TECHNISCHE DETAILS

| | |
|---|---|
| Systemleistung [W] | 14 |
| Leuchtmittel | LED |
| Lichtstrom [lm] | 960 |
| Strom Sek.[mA] | 350 |
| Lichtfarbe [K] | 2700K |
| CRI | PREMIUM>90 |
| Optik | mundgeblasenes Glas |
| Designer | Klaus Nolting |
| Betriebsgerät | mit Betriebsgerät |
| Dimmbarkeit | nicht dimmbar |
| Lichtaustritt | indirekt |
| Spannung [V] | 220-240V 50/60Hz |
| Material | Aluminium |
| | |
| Länge [mm] | 188,1 |
| Höhe [mm] | 280 |
| Durchmesser [mm] | 188 |
| Schutzart [IP] | IP20 |
| Schutzklasse | Schutzklasse II |
| Nettogewicht [kg] | 1,77 |
| | |
| Farbe Leuchte | schwarz |
| RAL | 9005 |
| Farbe Glas/Schirm | champagner |
| Kabel | schwarz, Kunststoffgeflecht |
| EAN-Nummer | 9010870125742 |
| Lebensdauer [h] | 50 000 L80 B10 |
| Energieeffizienzkl. | E |
| Anz Leuchten B16A | 50 |

CE

Die Werte sind Bemessungswerte. Leistung und Lichtstrom unterliegen initial einer Toleranz von +/- 10%. Toleranz der Farbtemperatur: +/- 150 K. Die Werte gelten wenn nicht anders angegeben für eine Umgebungstemperatur von 25°C.