MOLTO LUCE®

KONVERTER DIMMBAR KONST. STROM

757-k700d

ILLUSTRATION

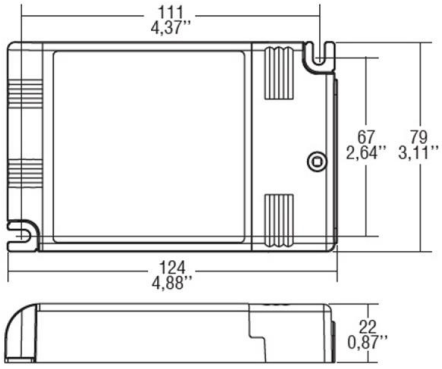

DONNÉES TECHNIQUES

Intensité courant sec. [mA]	1050
Tension [V]	220-240V 50/60HZ
Matériel	plastique
Longueur [mm]	124
Largeur [mm]	79
Hauteur [mm]	22
Indice de protection [IP]	IP20
Classe de protection	classe de protection II
Poids net [kg]	0,50
Couleur luminaire	blanc
N° EAN	8595073718300
Durée de vie [h]	50 000
Nbre luminaires B16A	15

COURBE PHOTOMÉTRIQUE

CE

Les valeurs indiquées sont des valeurs assignées. La puissance et le flux lumineux sous soumis à une tolérance d'environ 10 %. Tolérance de la température de couleur : +/- 150 K. Sauf indication contraire, les valeurs s'appliquent à une température ambiante de 25 °C.