MOLTO LUCE®

## RUBE PDI

## 757-lr12041050bdali

RUBE PDI HÄNGELEUCHTE aus Aluminium, schwarz,mikroprismatische PMMA-Abdeckung für ausgezeichnete Entblendung Lichtaustritt direkt/-indirekt, UGR <19, mit Betriebsgerät, Dimmbarkeit: DALI, Kabel transparent, Pendellänge 2500mm, IP20,

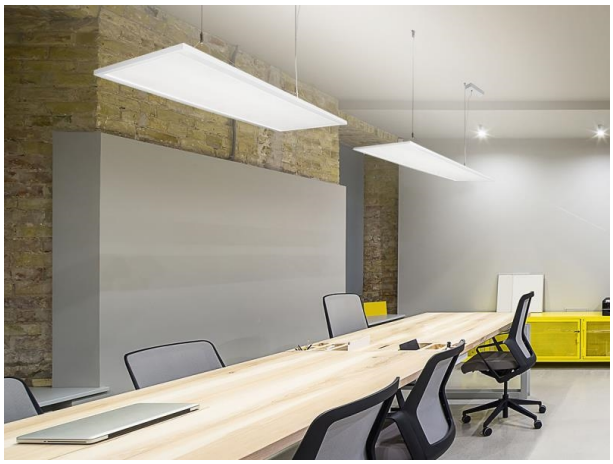

### SKIZZE

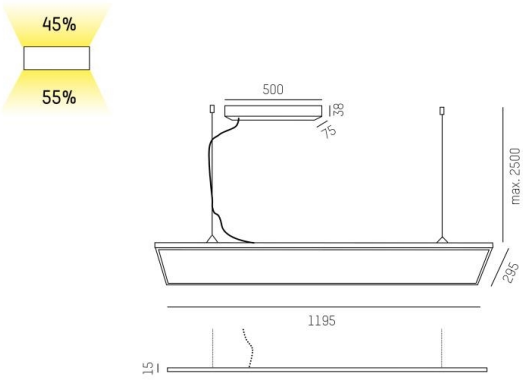


### TECHNISCHE DETAILS

| | |
|---|---|
| Systemleistung [W] | 54 |
| Leuchtmittel | LED |
| Lichtstrom [lm] | 5800 |
| Lichtfarbe [K] | 4000K |
| CRI | >80 |
| UGR | <19 |
| Optik | Mikroprismenabdeckung |
| Betriebsgerät | mit Betriebsgerät |
| Dimmbarkeit | DALI |
| Lichtaustritt | direkt/- indirekt |
| Spannung [V] | 220-240V 50/60Hz |
| Material | Aluminium |
| | |
| Länge [mm] | 1195 |
| Breite [mm] | 295 |
| Höhe [mm] | 15 |
| Pendellänge [mm] | 2500 |
| Schutzart [IP] | IP20 |
| Schutzklasse | Schutzklasse I |
| Nettogewicht [kg] | 5,19 |
| | |
| Farbe Leuchte | schwarz |
| Kabel | transparent |
| Lebensdauer [h] | 50 000 |
| Energieeffizienzkl. | D |

### LICHTVERTEILUNGSKURVE

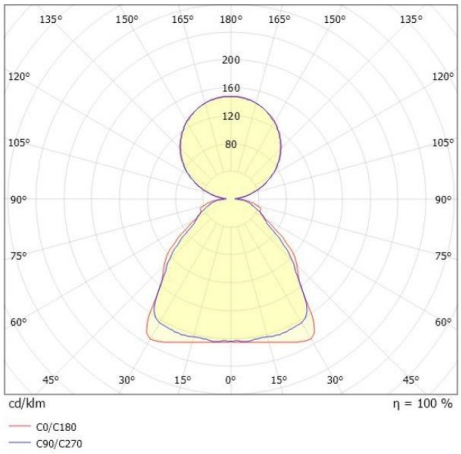


CE

Die Werte sind Bemessungswerte. Leistung und Lichtstrom unterliegen initial einer Toleranz von +/- 10%.
Toleranz der Farbtemperatur: +/- 150 K. Die Werte gelten wenn nicht anders angegeben für eine Umgebungstemperatur von 25°C.