DELIA

789-56110

DELIA E27 LAMPADA A PARETE/SOFFITTO in lamiera di acciaio, bianco, copertura in policarbonato bianco satinato, emissione luminosa diretta, dimmerabilità: vedi sorgente luminosa, IP44 senza lampadine

DISEGNO

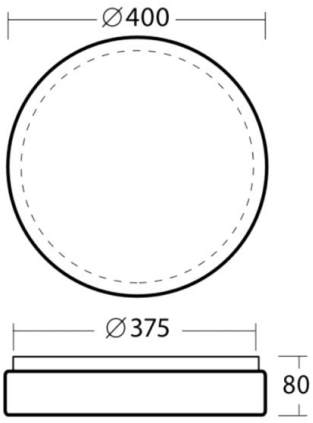

DETTAGLI TECNICI

tipo di lampadina	AGL A60 ECO 30W
No.portalampade	2x
presa di corrente	E27
flusso luminoso [lm]	siehe Leuchtmittel
Ottica	diffusore in policarbonato
Dimmerabilità	vedi sorgente luminosa
area di emissione luce	diretta
classe di tensione [V]	220-240V 50/60Hz
Materiale	lamiera di acciaio
altezza [mm]	80
diametro [mm]	400
classe di protezione[IP]	IP44
classe di protezione	classe di protezione I
resistenza agli urti	IK10
peso netto [kg]	1,63
Colore lampada	bianco
Colore vetro/paralume	bianco satinato
cod.EAN	8591728561109
durata di vita [h]	siehe Leuchtmittel

CURVA DISTRIBUZIONE LUCE

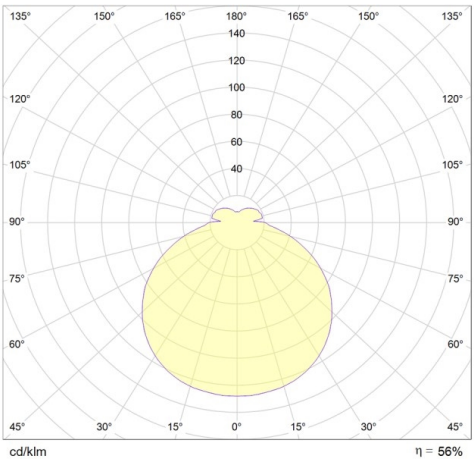

I valori indicati sono nominali. Tolleranza della potenza e del flusso luminoso +/- 10%. Tolleranza della temperatura colore: +/- 150 K. I valori sono riferiti ad una temperatura ambiente di 25°C, salvo diversa indicazione.