DELIA

789-56116

DELIA E27 LUMINAIRE EN SAILLIE POUR PLAFOND ET MUR en tôle d`acier, blanc, diffuseur en polycarbonate blanc satiné, émission direct, gradation: voir sources lumineuses, avec détecteur de mouvement, IP44 sans source lumineuse

ILLUSTRATION

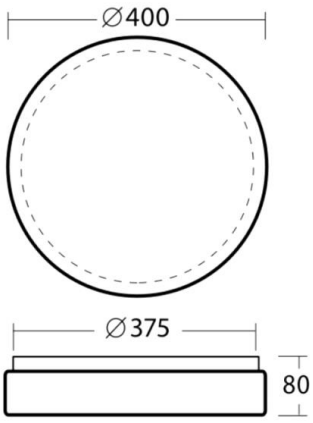

DONNÉES TECHNIQUES

Source lumineuse	AGL A60 ECO 30W
Nbre de sources	2x
Douille	E27
Flux lumineux [lm]	siehe Leuchtmittel
Optique	diffuseur en polycarbonate
Gradation	voir sources lumineuses
Capteur	avec détecteur de mouvement
Emission de lumière	direct
Tension [V]	220-240V 50/60Hz
Matériel	tôle d`acier
Hauteur [mm]	80
Diamètre [mm]	400
Indice de protection [IP]	IP44
Classe de protection	classe de protection I
Indice de résistance aux chocs	IK10
Poids net [kg]	1,50
Couleur luminaire	blanc
Couleur verre/abat-jour	blanc satiné
N° EAN	8591728561161
Durée de vie [h]	siehe Leuchtmittel

COURBE PHOTOMÉTRIQUE

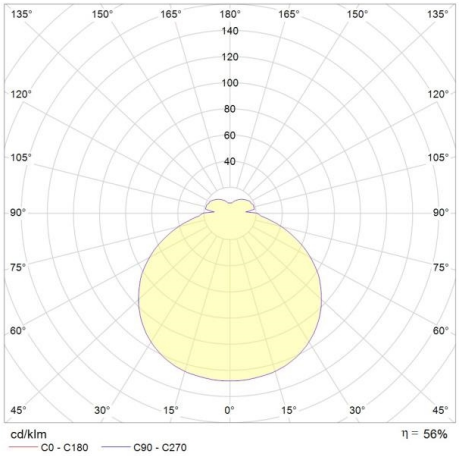

CE

Les valeurs indiquées sont des valeurs assignées. La puissance et le flux lumineux sous soumis à une tolérance d'environ 10 %. Tolérance de la température de couleur : +/- 150 K. Sauf indication contraire, les valeurs s'appliquent à une température ambiante de 25 °C.