SUNRAY

8-12514455

SUNRAY II R SPOT ENCASTRÉ en aluminium, blanc, RAL 9003, angle de rayonnement 45°, émission direct, sans driver, max. 350/500/700mA, gradation: voir driver, IP20

ILLUSTRATION

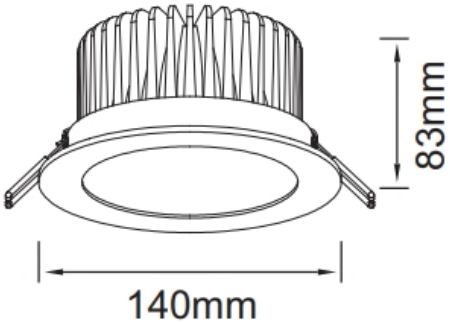

DONNÉES TECHNIQUES

Source lumineuse	LED 14W/20W/28W
Flux lumineux [lm]	1550/2100/2900
Intensité courant sec. [mA]	350/500/700
Température de couleur [K]	4000K
IRC	>80
Driver	sans driver
Gradation	voir driver
Emission de lumière	direct
Angle de rayonnement [°]	45°
Matériel	aluminium
Hauteur [mm]	83
Diamètre [mm]	140
Découpe plafond [mm]	125
Epaisseur de plafond [mm]	max. 20mm
Hauteur d'encastrement [mm]	113
Indice de protection [IP]	IP20
Classe de protection	classe de protection III
Poids net [kg]	0,60
Couleur luminaire	blanc
RAL	9003
N° EAN	9010506035872
Durée de vie [h]	L80 B10 20 000
Cl. d'efficacité énergétique	E

COURBE PHOTOMÉTRIQUE

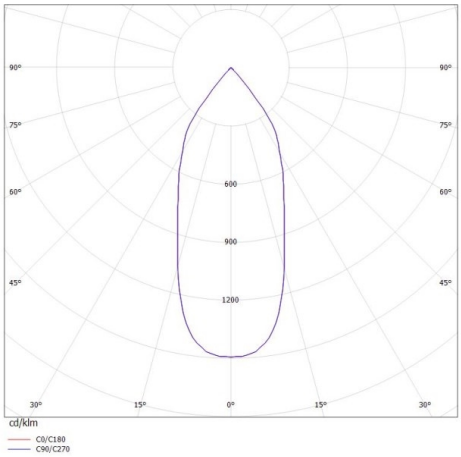

CE

Les valeurs indiquées sont des valeurs assignées. La puissance et le flux lumineux sous soumis à une tolérance d'environ 10 %. Tolérance de la température de couleur : +/- 150 K. Sauf indication contraire, les valeurs s'appliquent à une température ambiante de 25 °C.