MOLTO LUCE®

PLAN

851-s3877w01

PLAN WANDAUFBAULEUCHTE aus Aluminium, weiß, Glas satiniert satiniert, Ausstrahlwinkel symmetrisch, Lichtaustritt direkt/- indirekt, mit Betriebsgerät, Dimmbarkeit: nicht dimmbar, Kabel schwarz, IP65,

SKIZZE

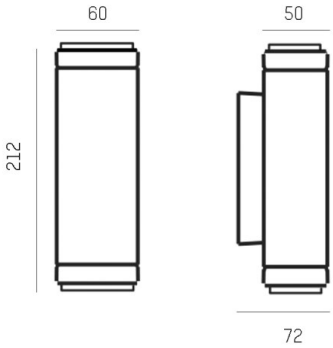

LICHTVERTEILUNGSKURVE

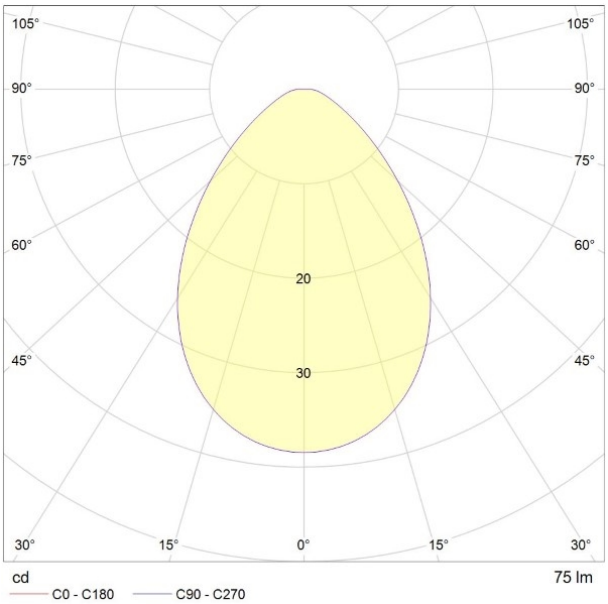

TECHNISCHE DETAILS

Systemleistung [W]	6
Leuchtmittel	LED
Lichtstrom [lm]	150
Lichtfarbe [K]	3000K
CRI	>90
Optik	Glas satiniert
Betriebsgerät	mit Betriebsgerät
Dimmbarkeit	nicht dimmbar
Lichtaustritt	direkt/- indirekt
Ausstrahlwinkel [°]	symmetrisch
Spannung [V]	220-240V 50/60Hz
Material	Aluminium
Länge [mm]	212
Breite [mm]	50
Höhe [mm]	60
Ausladung [mm]	72
Schutzart [IP]	IP65
Schutzklasse	Schutzklasse II
Stoßfestigkeit	IK06
Nettogewicht [kg]	1,37
Farbe Leuchte	weiß
Farbe Glas/Schirm	satiniert
Kabel	schwarz
EAN-Nummer	8033357680986
Lebensdauer [h]	50 000 L70 B20

CE

Die Werte sind Bemessungswerte. Leistung und Lichtstrom unterliegen initial einer Toleranz von +/- 10%. Toleranz der Farbtemperatur: +/- 150 K. Die Werte gelten wenn nicht anders angegeben für eine Umgebungstemperatur von 25°C.