PLAN

851-s3887w01

PLAN WANDAUFBAULEUCHTE aus Aluminium, weiß, Glas satiniert satiniert, Lichtaustritt direkt/- indirekt, mit Betriebsgerät, Dimmbarkeit: nicht dimmbar, Kabel schwarz, IP65,

SKIZZE

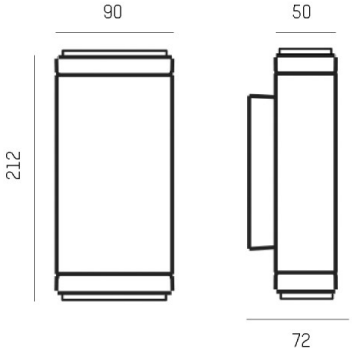

TECHNISCHE DETAILS

Systemleistung [W]	18
Leuchtmittel	LED
Lichtstrom [lm]	496
Lichtfarbe [K]	3000K
CRI	>90
Optik	Glas satiniert
Betriebsgerät	mit Betriebsgerät
Dimmbarkeit	nicht dimmbar
Lichtaustritt	direkt/- indirekt
Spannung [V]	220-240V 50/60Hz
Material	Aluminium
Länge [mm]	212
Breite [mm]	50
Höhe [mm]	90
Ausladung [mm]	72
Schutzart [IP]	IP65
Schutzklasse	Schutzklasse II
Stoßfestigkeit	IK06
Nettogewicht [kg]	1,75
Farbe Leuchte	weiß
Farbe Glas/Schirm	satiniert
Kabel	schwarz
EAN-Nummer	8033357671328
Lebensdauer [h]	50 000 L70 B20
Energieeffizienzkl.	E

LICHTVERTEILUNGSKURVE

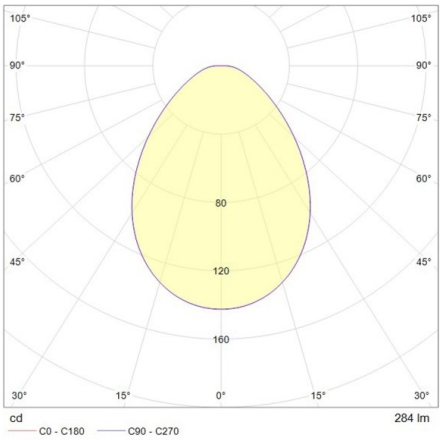

Die Werte sind Bemessungswerte. Leistung und Lichtstrom unterliegen initial einer Toleranz von +/- 10%.
Toleranz der Farbtemperatur: +/- 150 K. Die Werte gelten wenn nicht anders angegeben für eine Umgebungstemperatur von 25°C.