SKILL

851-s6268

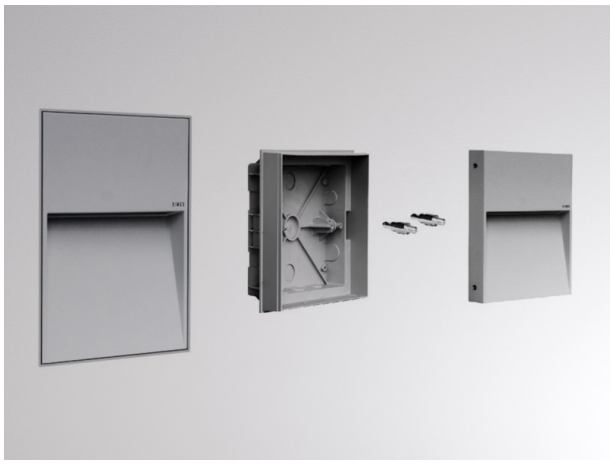

ILLUSTRATION

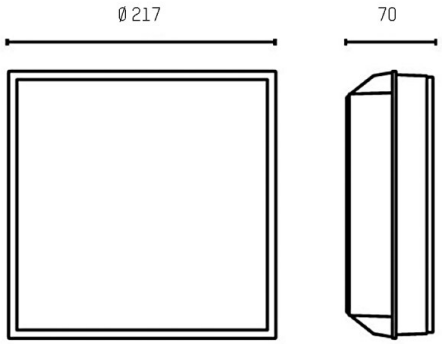

DONNÉES TECHNIQUES

Gradation	non dimmable
Matériel	plastique
Longueur [mm]	217
Largeur [mm]	217
Hauteur d'encastrement [mm]	70
Indice de protection [IP]	IP65
Poids net [kg]	0,89
Couleur luminaire	gris
N° EAN	8033357769124

COURBE PHOTOMÉTRIQUE

CE

Les valeurs indiquées sont des valeurs assignées. La puissance et le flux lumineux sous soumis à une tolérance d'environ 10 %. Tolérance de la température de couleur : +/- 150 K. Sauf indication contraire, les valeurs s'appliquent à une température ambiante de 25 °C.