MOLTO LUCE®

ZIP

851-s8831w19

MINIZIP ROUND COMFORT BODENEINBAULEUCHTE aus Aluminium, edelstahl,Glas satiniert Ausstrahlwinkel 11°, Lichtaustritt direkt, schwenkbar 15°, mit Betriebsgerät, Dimmbarkeit: nicht dimmbar, IP67,

SKIZZE

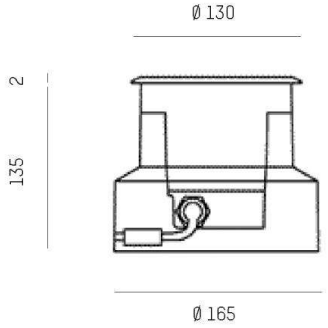

TECHNISCHE DETAILS

Systemleistung [W]	6
Leuchtmittel	LED
Lichtstrom [lm]	306
Lichtfarbe [K]	3000K
CRI	>90
Optik	Glas satiniert
Betriebsgerät	mit Betriebsgerät
Dimmbarkeit	nicht dimmbar
Lichtaustritt	direkt
Ausstrahlwinkel [°]	11°
Spannung [V]	220-240V AC/DC
Material	Aluminium
Höhe [mm]	137
Durchmesser [mm]	130
D-Ausschn. [mm]	165
Einbautiefe [mm]	135
Schutzart [IP]	IP67
Schutzklasse	Schutzklasse I
Stoßfestigkeit	IK09
Nettogewicht [kg]	1,48
Farbe Leuchte	edelstahl
EAN-Nummer	8033357122516
Lebensdauer [h]	70 000 L80 B10
Energieeffizienzkl.	E
Anz Leuchten B16A	50

LICHTVERTEILUNGSKURVE

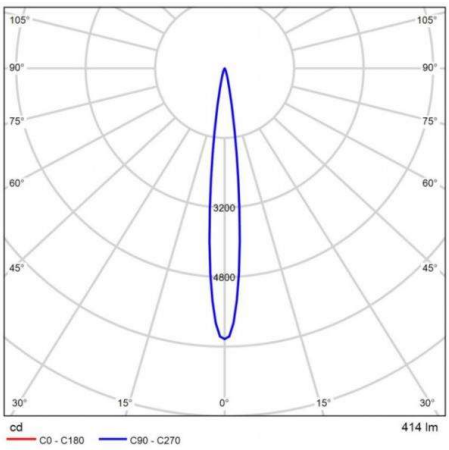

CE

Die Werte sind Bemessungswerte. Leistung und Lichtstrom unterliegen initial einer Toleranz von +/- 10%. Toleranz der Farbtemperatur: +/- 150 K. Die Werte gelten wenn nicht anders angegeben für eine Umgebungstemperatur von 25°C.